BIO-CHEK™ IN-LINE チェックバルブ

特　徴

- 完全イナート流路
- EPDM, Viton® または Chemraz® エレメント
- PEEK または PPS ハウジング
- 最大逆止圧 7.0 kg/cm²
- 低内部容量
- 低クラック圧
- 比重と無関係に使用可

仕　様

シリーズ		C
クラック圧	EPDM	0.07 kg/cm²
	Viton®	0.056 kg/cm²
	Chemraz®	0.021 kg/cm²
背　圧	@0 - 2.1 kg/cm²	0.07 kg/cm²
	@2.1 - 3.5 kg/cm²	0.07 - 0.14 kg/cm²
最大定格圧	3.5 kg/cm²	
最大チェック圧	7.0 kg/cm²	
内部容量	Inlet	60 µl
	Outlet	68 µl
	Dual-Female	49 µl
接　続*	1/4 - 28 UNF	
流　量	次ページチャート参照	

*接続オプションについてはご相談下さい。
注:これらのデータ値は液体を対象とした物です。

寸　法

シリーズ	直径	メスネジ部深さ	オスネジ部長さ	全長
CI	9.14 mm	6.35 mm	10.41 mm	25.4 mm
CO	9.14 mm	6.35 mm	8.64 mm	25.4 mm
CF	9.14 mm	6.35 mm	--------	22.1 mm

Bio-Chek ä　自己シール型 インライン チェックバルブは、高純度、低圧アプリケーションにおいて、完全イナートのフローパス、NOメタル部、メンテナンスゼロでの使用を提供します。

フローパスを妨害・制限し流体にダメージをもたらすスプリング式チェックバルブと異なり、*Bio-Chek* ä インラインチェックバルブのデザインは、剪断、乱流を最少化する迂路の少ない、スムースなフローパスを特徴とします。*Bio-Chek* ä バルブは .030"(0.8mm) オリフィスと同等のフローレート、0.07kg/cm²以下のオープン圧で、7.0kg/cm²まで のバックフロー圧をチェックします。

インレット側用、アウトレット側用、双方フィメールの３種類を用意しており、使用アプリケーションはシリンジポンプシステム、バキュームシステム他、低流量プロセスを含みます。バルブ接続は標準 UNF ¼ - 28ポート、コネクタですが、カスタマイズ可能です。

オーダー形式:

1	C （チェックバルブ）	
2	構成	O(Outlet), I(Inlet), F(Dual-Female)
3	ハウジング材質	4(PPS), 5(PEEK)
4	Checkエレメント材質	E(EPDM), V(Viton®), C(Chemraz®)

PPS ハウジングは、Chemraz®エレメント時のみとなります。

例:	P/N	C	O	-	5	E
		スタイル	構成		ハウジング材質	check エレメント材質

三和通商株式会社 〒141-0031 東京都品川区西五反田7-13-2 Tel:03-3492-6300 Fax:03-3492-6311 mailto@sanwatsusho.com

取 付 寸 法 図

CI Inlet チェックバルブ

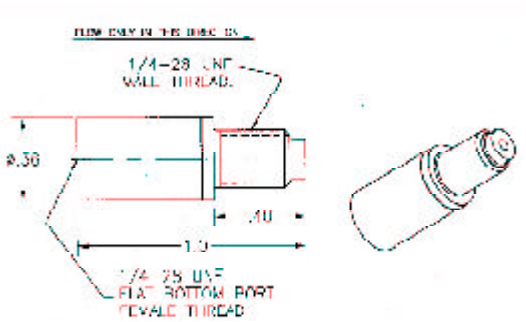

CO Outlet チェックバルブ

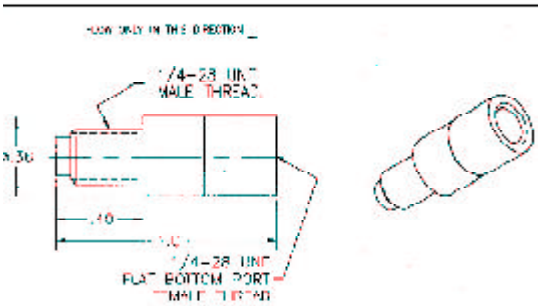

CF Dual-Female チェックバルブ

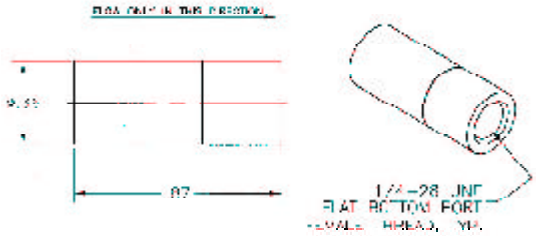

標準フローvs.圧　力

（データは参考値です。）

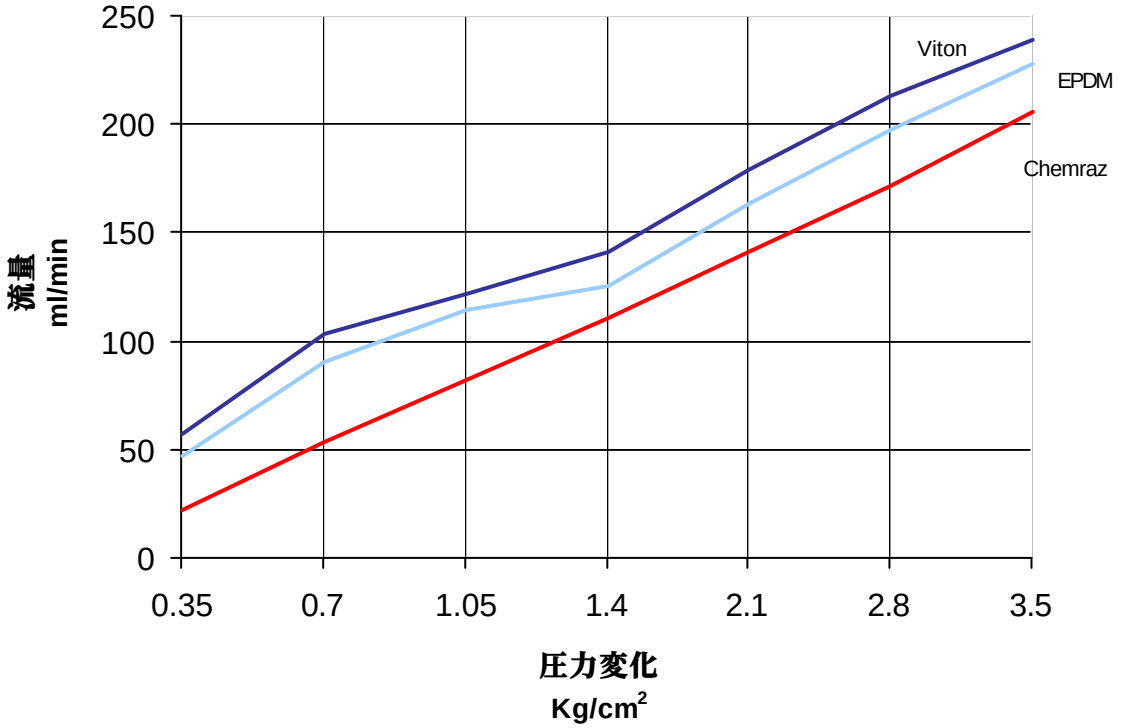

三和通商株式会社 〒141-0031 東京都品川区西五反田7-13-2 Tel:03-3492-6300 Fax:03-3492-6311 mailto@sanwatsusho.com